Zasilacz Stabilizowany LZS60
model 1202

IT - Informacja Techniczna
Aktualizacja 091218

www.lep.pl biuro@lep.pl
32-300 Olkusz, ul. Wspólna 9, tel/fax (32) 754 54 54, 754 54 55, 643 18 64

1 - PRZEZNACZENIE WYROBU

Zasilacz typu LZS60 przeznaczony jest do zasilania urządzeń o znamionowym napięciu zasilania 12V DC. Projektowana wartość prądu pobieranego w sposób ciągły nie powinna przekraczać 1,5A.

2 - BUDOWA I ZASADA DZIAŁANIA

Zasilacz zmontowany jest w obudowie z tworzywa sztucznego jasnoszarego koloru, przystosowanej do zamocowania na szynie DIN (ISO 35mm). Dostawa nie obejmuje kabli podłączeniowych.
LZS60 jest stabilizowanym zasilaczem transformatorowym o wysokim współczynniku stabilizacji napięcia, posiada elektroniczne zabezpieczenie zwarciowe i przeciążeniowe. Zainstalowane bezpieczniki topikowe zabezpieczają pierwotne uzwojenie transformatora.
Zasilacz sygnalizuje obecność napięcia 12V DC na wyjściu zasilacza czerwoną kontrolką umieszczoną w pobliżu złącza 12V i bezpiecznika 3A. Zasilacz posiada regulację napięcia wyjściowego w zakresie 11-15V DC. Zasilacz posiada regulację napięcia wyjściowego w zakresie 11-15V DC za pomocą potencjometru (dostępnego po zdjęciu pokrywy) umieszczonego na obwodzie drukowanym w okolicy bezpiecznika.

3 - DANE TECHNICZNE

Zasilanie AC	220÷240V AC
Napięcie wyjściowe	12V DC (11-15V DC)
Maksymalny prąd wyjściowy ciągły zasilacza:	
-model 1202	1,5A
Zabezpieczenia:	
-uzwojenia pierwotnego transformatora	bezpiecznik zwłoczny 1,25A
-przed zwarciem wyjścia zasilacza	elektronicznie
-przed przeciążeniem wyjścia	elektronicznie
Sygnalizacja optyczna	czerwony LED - obecność napięcia wyjściowego 12V
Temperatura pracy:	-10°C do +40°C
Obudowa	plastikowa na szynę DIN
Wymiary	107x 90x66mm
Waga	680 g

4 - RYSUNKI

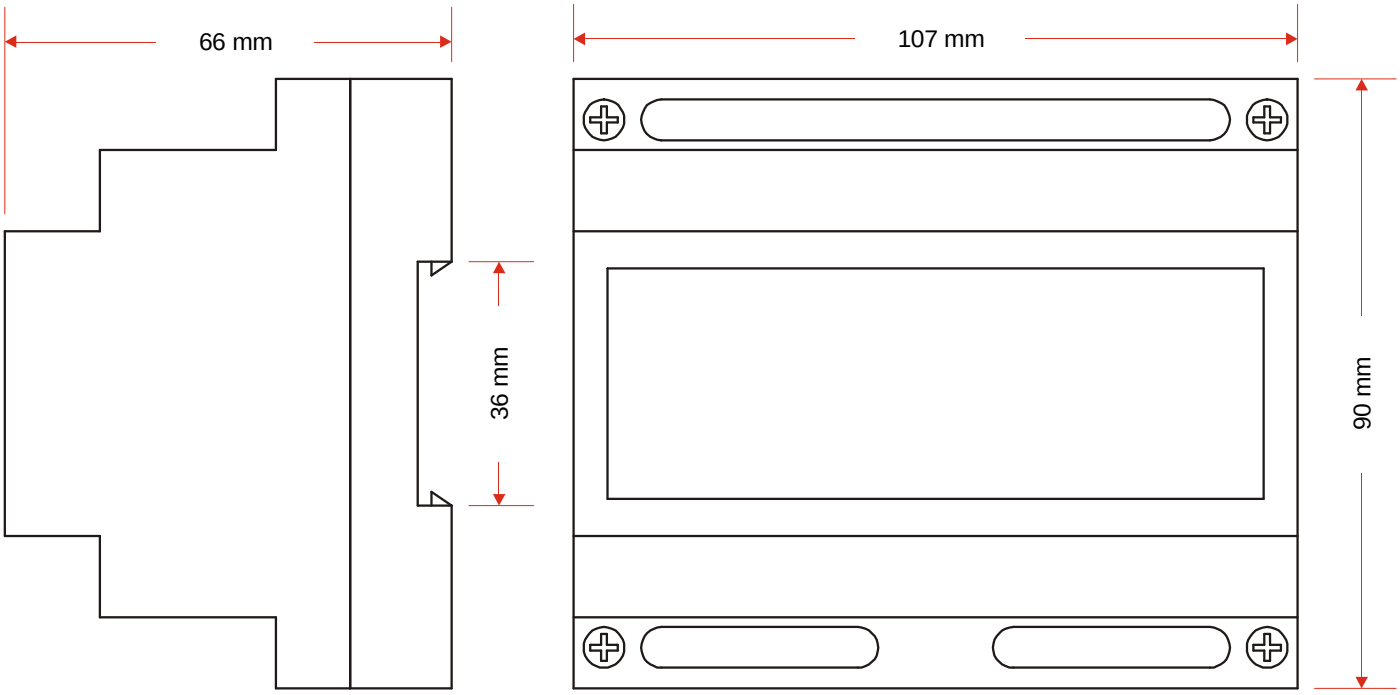

rys1. Zasilacz Stabilizowany LZS60 - wymiary główne

5 - KONSERWACJA

Producent nie przewiduje specjalnych czynności konserwujących. W zależności od warunków pracy zasilacza można okresowo skontrolować wartość napięcia wyjściowego oraz stan złączy śrubowych (poluzowane zaciski).

6 - INSTALOWANIE

Podłączenia elektryczne należy wykonywać przy wyłączonym napięciu zasilania 230V.
UWAGA! Dostawa nie obejmuje kabli podłączeniowych.

Instalacji zasilacza LZS60 należy dokonać według poniższego schematu postępowania:

1. Wyciągnąć zasilacz z opakowania.
2. Wybrać lokalizację zasilacza, mając na uwadze aby był on w możliwie niedalekiej odległości zasilanego urządzenia (odbiornika). Montaż zasilacza odbywa się na szynie DIN (ISO 35mm) lub za pomocą czterech śrub (kołków rozporowych) - otwory montażowe można wykonać w tylnej części obudowy po zdemontowaniu pokrywy.
3. Podłączyć zasilacz do odbiornika zgodnie z oznaczeniami (opis wyprowadzeń i odpowiadające im przewody i złącza) oraz rysunkiem podłączenia i instrukcją obsługi odbiornika.
4. Podłączyć zasilacz do sieci 230V AC.
5. Ustawić żądane napięcie wyjściowe zasilacza za pomocą potencjometru umieszczonego na obwodzie drukowanym w okolicy bezpiecznika, dostępnego po odkręceniu pokrywy (napięcie wyjściowe ustawione fabrycznie wynosi 12,5V). Pomiaru i ustawienia napięcia wyjściowego należy wykonać na złączach wyjściowych zasilacza przy odłączonych odbiornikach.

7 - URZĄDZENIA WSPÓŁPRACUJĄCE

1. **Elementy systemu RCP58** - System RCP58 służy do rejestrowania czasu pracy pracowników oraz kontrolowania dostępu do pomieszczeń i urządzeń.
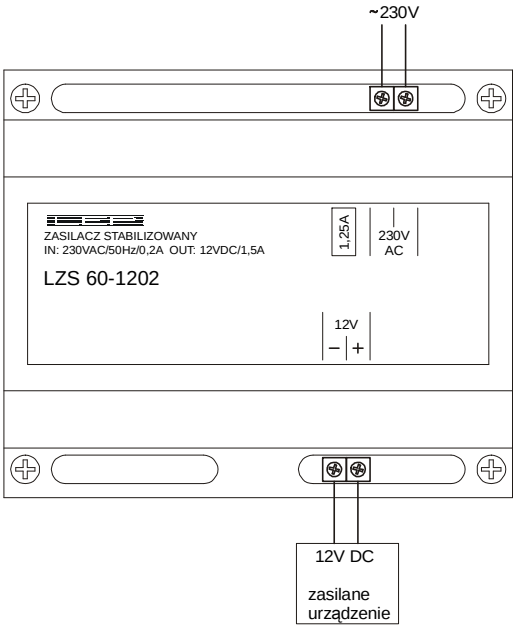
8 - SCHEMAT PODŁĄCZENIOWY